谷轮半封闭活塞压缩机

6SLW-250E

EMERSON
Climate Technologies

Copeland
brand products

EMERSON. CONSIDER IT SOLVED

产品技术参数 Technical Data

型号 Model		6SLW-250E
名义功率(HP) Norminal Input Power		25
缸数 Number Of Cylinders		6
缸径×行程(mm) Bore×Stroke		68.3/55.6
排气量(m^3/h) Displacement		106/127.2
启动电流(LRA)(A)	AWM/D 380V 3PH 50Hz	173
最大运行电流(MCC)(A)	AWM/D 380V 3PH 50Hz	51.6
曲轴箱加热器功率(W) Crankcase Heater		100
接管外径尺寸(Inch) Connection Size	排气管 Discharge Port	1 3/8"
	吸气管 Suction Port	2 1/8"
外型尺寸(mm) Dimension	长 Length	740
	宽 Width	540
	高(不带风扇） Height	490
底脚安装尺寸(孔径)(mm) Mounting Size		381X305(25.4
油充注量(L) Oil Charging		3.4
重量(kg) Weight	净重 Net Weight	210
	毛重 Gross Weight	237

产品性能参数 Performance Sheet

R404A	冷凝温度ºC Condensing Temperature	蒸发温度ºC Evaporating Temperature								
		-45	-40	-35	-30	-25	-20	-15	-10	-5
制冷量(W) Capacity	30	10550	16000	21700	28500	36500	45500	56000	68500	82000
	40	7700	11550	17600	23400	30500	38000	47500	57500	69500
	50		8300	12100	18500	24100	30500	38000	47000	56500
功率(W) Input Power	30	8400	10300	12400	14500	16600	18600	20500	22300	23800
	40	8250	10400	12700	15100	17600	20000	22400	24700	26700
	50		10300	12800	15500	18300	21200	24000	26700	29300

* ☐ 吸气温度限制在0ºC以下

* ■ 必须附加缸头风扇冷却，并且吸气温度限制在0ºC以下

* 制冷量基于20ºC吸气温度，过冷度0K

命名规则 Nomenclature

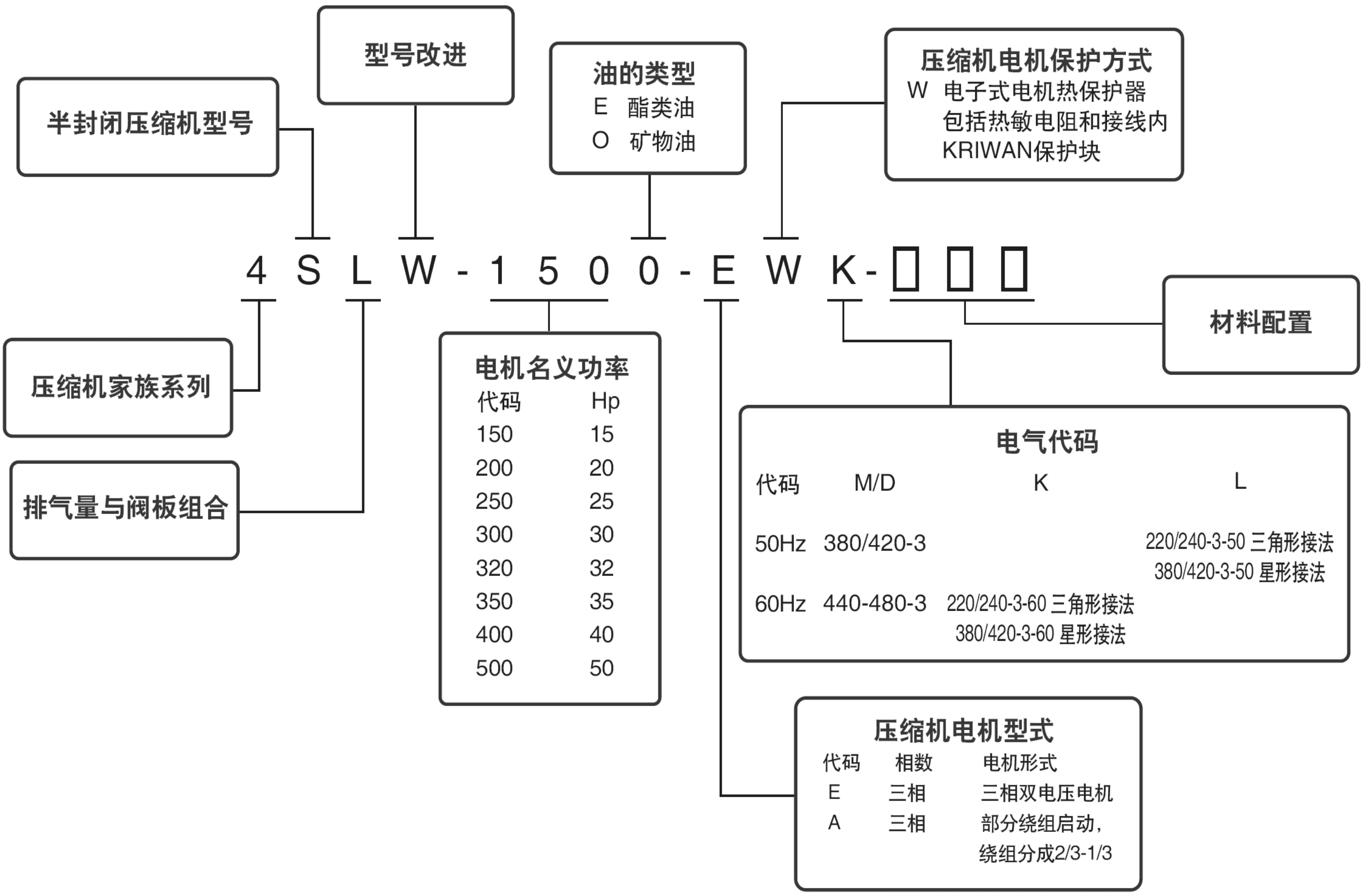

压缩机许可运行范围 Envelope

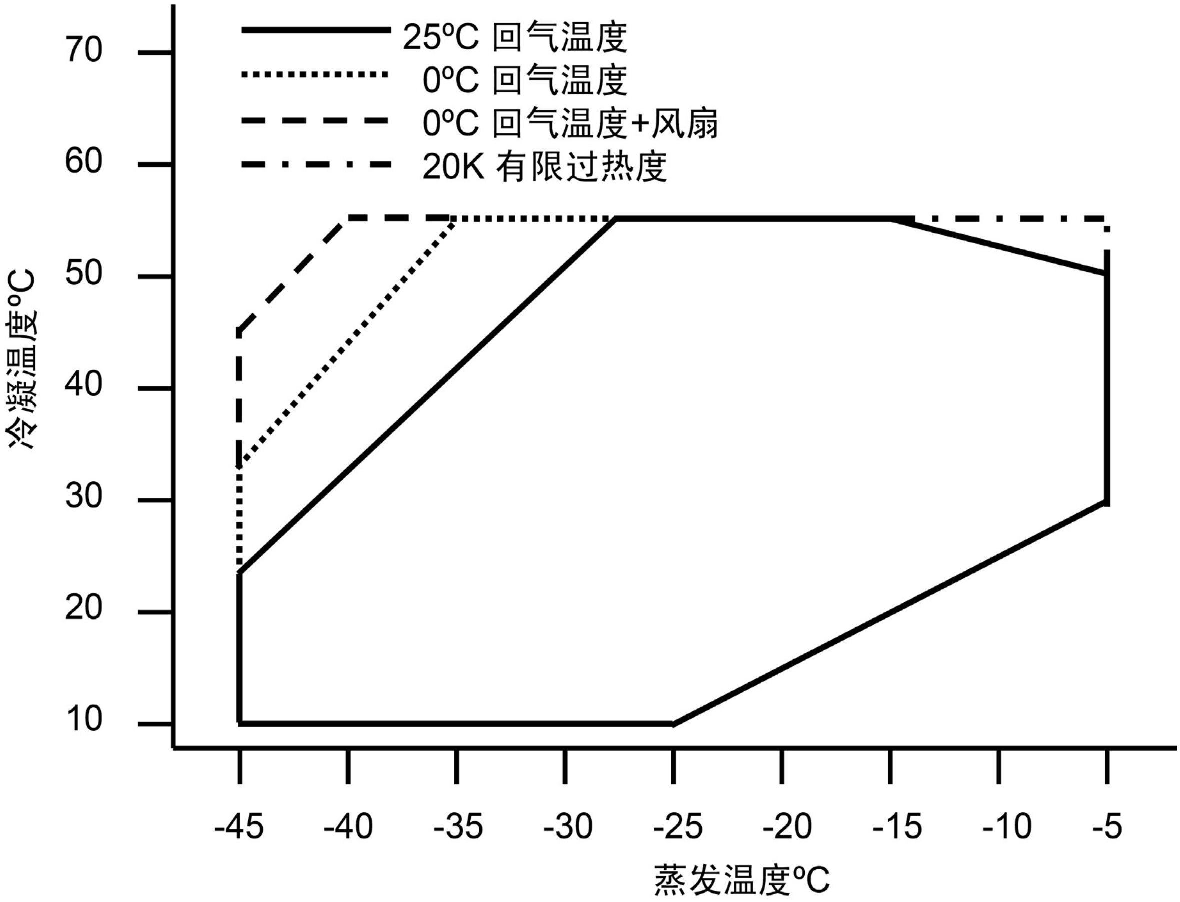

压缩机铭牌示例 Nameplate

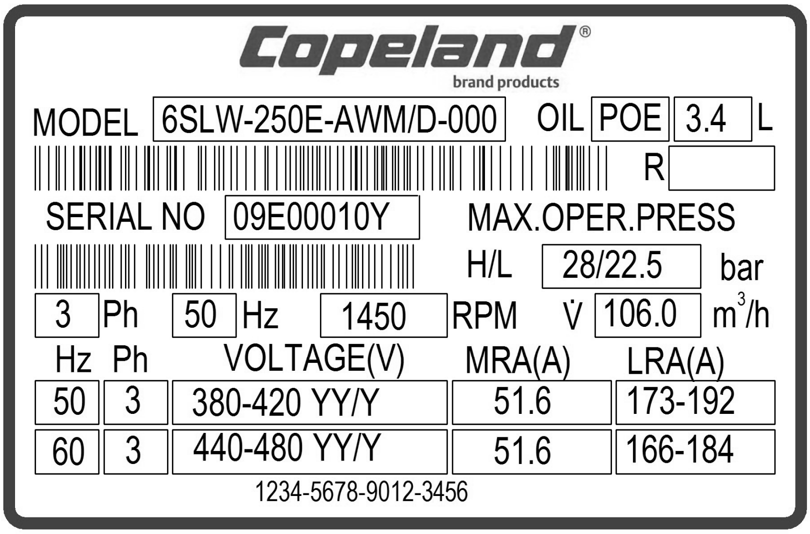

压缩机接线示意图 Wiring Diagram

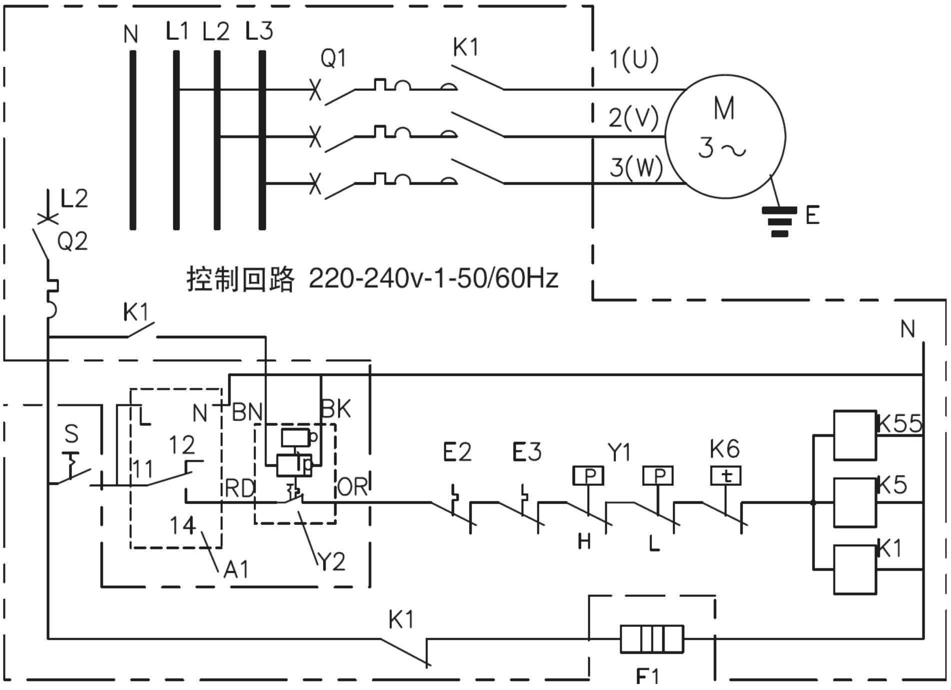

直接启动

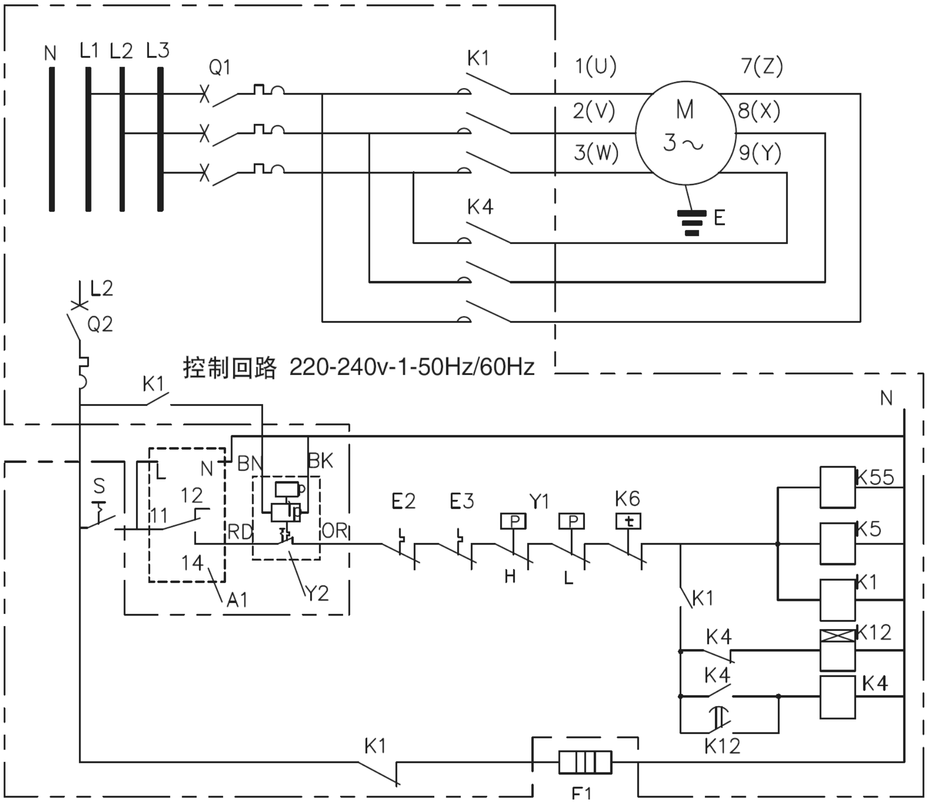

分绕组启动

压缩机配置 Compressor Configuration

标准配置

电机热保护器(外置模块)	曲轴箱加热器组件
弹簧底脚组件	OPS电子式油压差控制器

可选配置

冷却风扇		机械式油压开关
硬底脚组件	DTC阀套件	冷量调节组件

压缩机尺寸图 Dimension

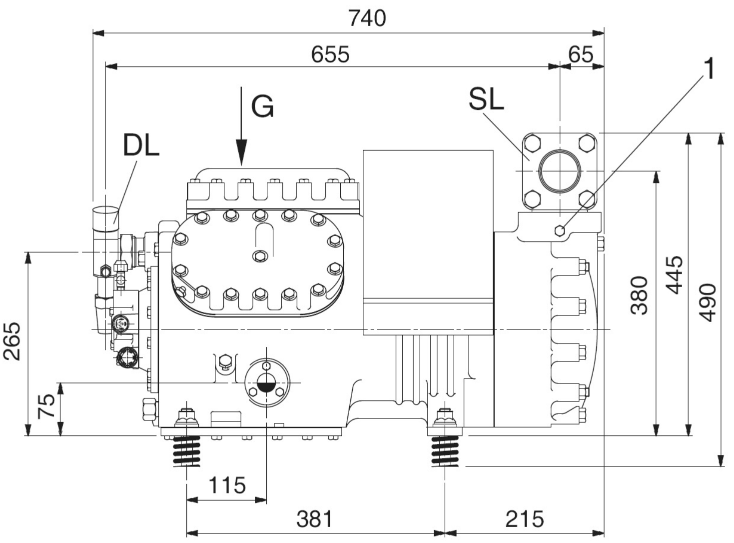

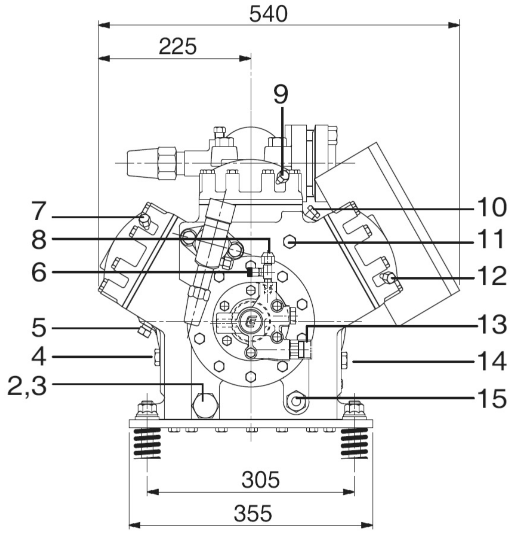

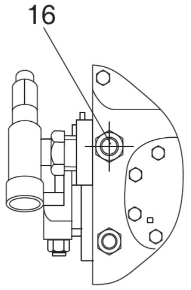

G向视图

1.低压接口规格	1/8"-27NPTF	2.内置油过滤网	
3.磁堵接口	1"-16UN	4.注油口规格	1/4"-18NPTF
5.喷液转换头接口	1/4"-18NPTF	6.油压接口规格	7/16"-20UNF
7.高压接口规格	1/2"-14NPTF	8.油压高压接口规格	1/4"□6mm
9.高压接口规格	1/8"-27NPTF	10.喷液转换头接口	3/8"-18NPTF
11.高压接口规格	1/4"-18NPTF	12.高压接口规格	1/8"-27NPTF
13.电子式油压差控制器接口规格		14.油压低压接口规格	1/4"-18NPTF
15.曲轴箱加热器套管	1/2"-14NPTF	16.DTC阀传感器接口	1/2"-14NPSL

压缩机应用指导 Application Guideline

请参考《4S/6S系列半封闭制冷压缩机使用说明书》

艾默生环境优化技术

上海分公司

上海市中山南路28号久事大厦16楼

电话 021-63330808

传真 021-63330516

广州分公司

广州市黄埔大道西76号富力盈隆广场508-509室

电话 020-28867688

传真 020-28867622

北京分公司

北京市西城区南礼士路66号建威大厦310室

电话 010-68057825

传真 010-68056301

www.emersonref.com.cn

EMERSON. CONSIDER IT SOLVED